EN FR

SD500M

2x500 kg Double Surface Electromagnetic Lock
Ventouse electromagnétique double applique 2x500 kg

PRODUCT PRESENTATION / PRÉSENTATION DU PRODUIT

- ***NF S61-937 - PV n° SD 22 00 27 A***
- ***Monitored / Signalisation été de verrouillage***
- ***Surface Mount / Montage en applique***
- ***High corrosion resistance / Résistance à la corrosion***
- ***Delivered with armature plate / Livrée avec contre-plaque***
- ***No mechanical wear / Pas d'usure mécanique***
- ***No residual magnetism / Pas de magnétisme résiduel***
- ***Ease of installation / Facilité d'installation***
- ***Recommended for interior use / Préconisée en intérieur***
- ***Fail safe*** *(Door unlocked when power off) /* ***Libère l'accès en cas de coupure de courant***
- ***Holding force / Force de rétention :*** 2 x 500 kg
- ***Built-in varistor / Varistance incorporée :*** *Built-in electronic protection to eliminate back EMF / Protection électronique contre l'effet de self*
- *Dimensions (L x W x D) : 532 x 66 x 40 mm*
- *Armature plate dimensions / Dimensions contre-plaque (L x W x D) : 185 x 60 x 12 mm*
- *Power supply / Alimentation : 12-24V DC*
- *Consumption / Consommation : 590 mA @ 12V DC / 6.8W*
  285 mA @ 24V DC / 6.8W
- *Power of remote / Entrée télécommande pour CMSI : <0.4W @ 24V DC*

10 YEAR WARRANTY

IP42 · *WEEE & RoHS* · *CE Certification*
IK10 · *-20°C - +60°C* · *UKCA Certification*

We are GOING GREEN

INSTALLATION / MONTAGE

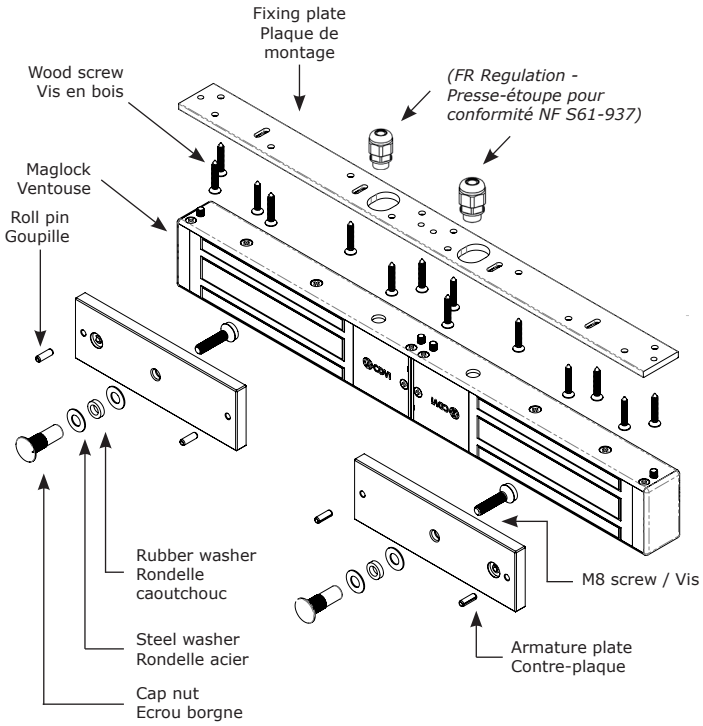

PACKAGE CONTENT / ÉLÉMENTS CONTENUS

Magnetic lock Ventouse saillie	Armature plate Contre-plaque	Fixing plate Plaque de montage	Security Rope Filin de sécurité	5x16 Roll pin Goupille	4X10 Screw Vis	4x25 Wood screw Vis en bois
1	2	1	2	4	1	14
Allen Key Clé Allen	**Steel Rubber Rondelle acier**	**Rubber washer Rondelle caoutchouc**	**M8x35 Screw Vis**	**M8x25 Screw Vis**	**Cap nut Ecrou borgne**	**Manual Notice**
1	4	2	2	2	2	1

OPTIONAL ACCESSORIES / ACCESSOIRES EN OPTION

Reference	LD3 Z3Z4Z5
Description	LD3 + 2xZ3Z4Z5 Bracket for 2x300kg maglock / *Equerre LD3 + 2xZ3Z4Z5 pour ventouse 2x300kg*

ELECTRICAL CONNECTIONS / RACCORDEMENTS

12V dc Default setup
Réglage usine 12V DC

Terminal block / Bornier	Correspondence / Correspondance
+	12 or 24V DC
-	0V
N.C	NC (Normally closed) NF (Normalement fermé)
COM	COM
N.O	NO (Normally open) NO (Normalement ouvert)

The NO/NC signal only switches when the door is closed with the power to it on.
Le signal NO/NF ne commute que lorsque la porte fermée est sous tension.

Voltage selection jumpers
Cavaliers de sélection de tension

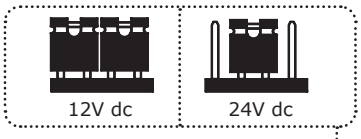

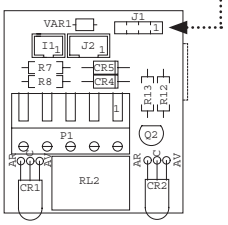

MOUNTING RECOMMENDATIONS / RECOMMANDATIONS DE MONTAGE

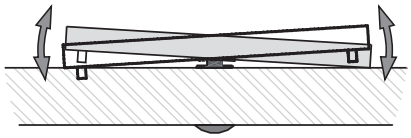

- The magnetic lock and armature plate must be securely fixed to their supports and must be aligned.
- The armature plate must be mounted "floating" around the bolt to compensate for door misalignment.
- Use a thread lock to hold the fixing bolts in place (on armature and mounting plate).

- *Il est vital de solidement fixer la ventouse et la contre-plaque sur leurs supports et de les aligner.*
- *La contre-plaque doit être montée "flottante" autour de la vis centrale pour compenser un mauvais alignement de la porte.*
- *Utiliser du frein filet pour maintenir les boulons de fixations en place.*

CDVI Group (Headquarters)
FRANCE + EXPORT
Phone +33 (0)1 48 91 01 02
www.cdvi.fr

CDVI NORDIC
Phone +46 (0)31 760 19 30
www.cdvi.se

CDVI UK
Phone +44 (0)1628 531300
www.cdvi.co.uk

CDVI AMERICAS
Phone +1 866 610 0102
www.cdvi.ca

CDVI BENELUX
Phone +32 (0) 56 73 93 00
www.cdvibenelux.com

CDVI SUISSE
Phone +41 (0)21 882 18 41
www.cdvi.ch

CDVI IBÉRICA
Phone +34 (0)935 390 966
www.cdviberica.com

CDVI ITALIA
Phone +39 0321 90 573
www.cdvi.it

CDVI MAROC
Phone +212 5 2248 0940
www.cdvi.ma

CDVI POLSKA
Phone +48 12 659 23 44
www.cdvi.com.pl

CDVI GERMANY
+49 (0) 251 798477 0
www.cdvi.de

www.cdvi.com

CDV_SD500M_IM_02_EN-FR_A4_B - G0301FR1069V02 - Jul 2024 - All the information contained within this document (photos, drawing, features, specifications and dimensions) could be perceptibly different and can be changed without prior notice.

SD500M

Ventouse électromagnétique encastrée 500 kg
(Usage en système de sécurité incendie)

SCHÉMAS DE RACCORDEMENT (CONFORMES NFS 61-937 - PV *n°* SD 22 00 27 A)

Synoptique 1 :

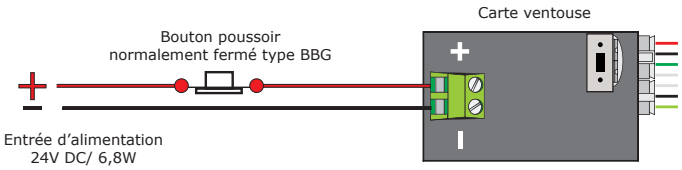

BBG : Boitier bris de glace
Le BBG doit être placé à proximité de l'issue de secours et être accessible dans le sens de l'évacuation.

Dans chaque cas de figure, veillez à respecter la **configuration 24V DC**

Synoptique 2 :

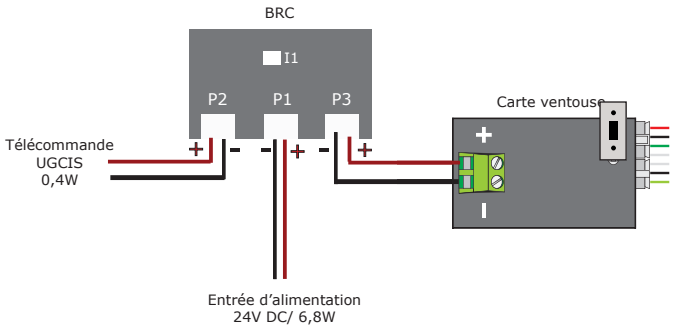

Le boitier BRC est indispensable à la conformité NFS61-937 et doit être réarmé en appuyant sur le bouton I1 situé à l'intérieur du boitier.

Synoptique 3 :

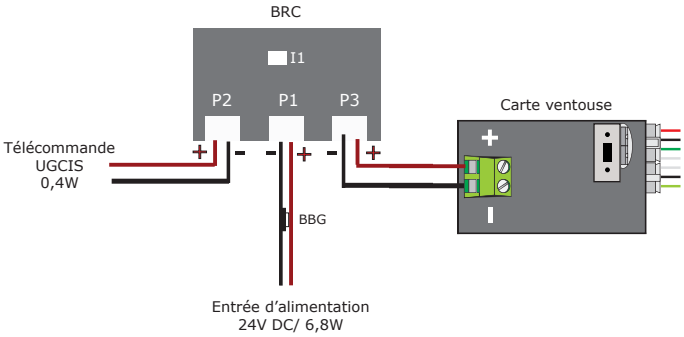

Le boitier BRC est indispensable à la conformité NFS61-937 et doit être réarmé en appuyant sur le bouton I1 situé à l'intérieur du boitier.

Le BBG doit être placé à proximité de l'issue de secours et être accessible dans le sens de l'évacuation.

DÉPANNAGE

Afin de maintenir durablement les performances de vos dispositifs actionnés de sécurité, nous recommandons :

1. D'opérer un test fonctionnel périodique de votre installation.
2. D'inspecter visuellement l'état de différents compsants de l'installation afin de prévenir une dégradation du câblage et l'apparition de rouille sur les surfaces des dispositifs électromagnétiques.
3. Corriger systématiquement toute anomalie de nature à compromettre la sécurité de votre installation.

Il convient également de se reporter à la norme NF S61-933 concernant les règles d'exploitation et de maintenance.

CDVI Group (Headquarters)
FRANCE + EXPORT
Phone +33 (0)1 48 91 01 02
www.cdvi.fr

CDVI NORDIC
Phone +46 (0)31 760 19 30
www.cdvi.se

CDVI UK
Phone +44 (0)1628 531300
www.cdvi.co.uk

CDVI AMERICAS
Phone +1 866 610 0102
www.cdvi.ca

CDVI BENELUX
Phone +32 (0) 56 73 93 00
www.cdvibenelux.com

CDVI SUISSE
Phone +41 (0)21 882 18 41
www.cdvi.ch

CDVI IBÉRICA
Phone +34 (0)935 390 966
www.cdviberica.com

CDVI ITALIA
Phone +39 0321 90 573
www.cdvi.it

CDVI MAROC
Phone +212 5 2248 0940
www.cdvi.ma

CDVI POLSKA
Phone +48 12 659 23 44
www.cdvi.com.pl

CDVI GERMANY
+49 (0) 251 798477 0
www.cdvi.de

www.cdvi.com

CDV_SD500M_IM_02_EN-FR_A4_B - G0301FR1069V02 - juil. 2024 - Toutes les informations mentionnées à titre indicatif sur le présent document (photos, dessins, caractéristiques techniques et dimensions) peuvent varier et sont susceptibles de modifications sans notification préalable.